佛山市科奕卫浴有限公司

Foshan KOY sanitary Ware Co.,Ltd

地址：佛山市高明区高明大道中118号　　邮编：528513

电话：（0757）88802123　88808282　　传真：88803003

E-mail:master@chinakoy.com　　Http://www.chinakoy.com

KOY 科奕

光波蒸汽房系列产品

——K051

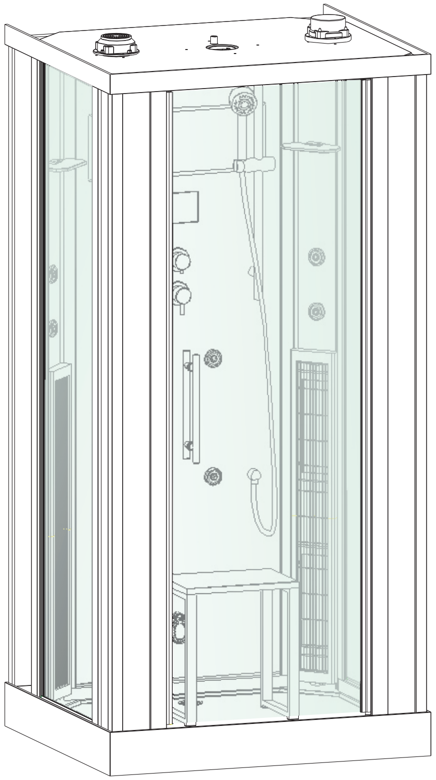

安装使用说明书

重要预防措施

1、⚡ 危险符号：此图标提醒用户产品带有危险电压！
2、⚠ 警告符号：此图标提醒用户产品附有重要的操作及维修说明！

【警告】
1、为防止起火或触电事故，请不要让控制器暴露在雨中或潮湿环境里。控制器内有危险的高压配件，因而不要打开机盖。维修时只可委托给合格的专业维修人员。
2、因蒸汽发生器的温度较高和金属潮湿，为防止烫伤和触电，请在断掉本控制器的主电源和停止加热30分钟后才能接触
3、未经控制器生产厂商或其授权单位的明确认可，任何对于本控制器的变动或改装都有可能对用户的使用带来诸多不便。
4 在光波管开启时及关闭后10分钟后不要触摸发热箱护栏，以防烫伤。
5 在开启光波时不要开启淋浴功能，且尽量不要让大量的水触及发热箱。
6 如果身体有病或是其它不舒服的症状，特别是心脏和心血管方面的问题，或者正在服药间，请咨询医生再使用；有出血倾向者应禁用光波浴，怀疑有恶性肿瘤的部位应慎用光波浴；新伤疤疤痕也要避免接触远红外线，否则会促进其增生。
7 儿童或是缺乏自理能力的人必须在有人照看的情况下使用；
8 请不要在发热源前放置易燃的物品（如毛巾），以避免火灾的发生；

【使用须知】
1、长时间不使用本控制器，请将电源插头拨离插座。
2、开启电源前，请确认各种连线和电源线已完全正确的连接
3、本产品采用天然环保油漆，产品在刚使用用可能会有少许油漆味，这属正常现象，使用一段时间后气味会自行消除（一般需要20天左右），在此期间我们建议每次使用后请打开活动门保持通风。

【有益提示】
1、为延长本控制器的使用寿命，连续开关机时间间隔必须在30秒以上。
2、使用后请关掉电源。
3、使用电源和本控制器标注的电压规定值相符，否则将不能使用，甚至烧坏本控制器。
4、安装本控制器时，要仔细检查负载的参数是否与本控制器所要求的参数一致，否则将不能使用，甚至烧坏本控制器。
5、如偶然性的死机，请重新关开机。
6 我们推荐：婴儿使用时最好将婴儿固定在额外增加的座位上，以避免头部过多地暴露在光波的照射下；
7 在使用光波浴时，请根据自己感觉适宜的温度来调节发热箱的设定温度，发热箱开启后不能触摸发热箱表面，以免烫伤。
8 使用中，若觉身体不适，请关闭电源开关键

【安装及使用注意事项】
1、外接的有线音频信号不要太强，以免烧坏系统功放。
2、用户必须另外加32A或以上的符合国家标准（GB）的空气开关或漏电开关，本控制器的漏电开 关仅作辅补之用。
3、控制器的地线必须接在有良好接地的供电线路上，同时，蒸汽发生器也要可靠接地。

外观图

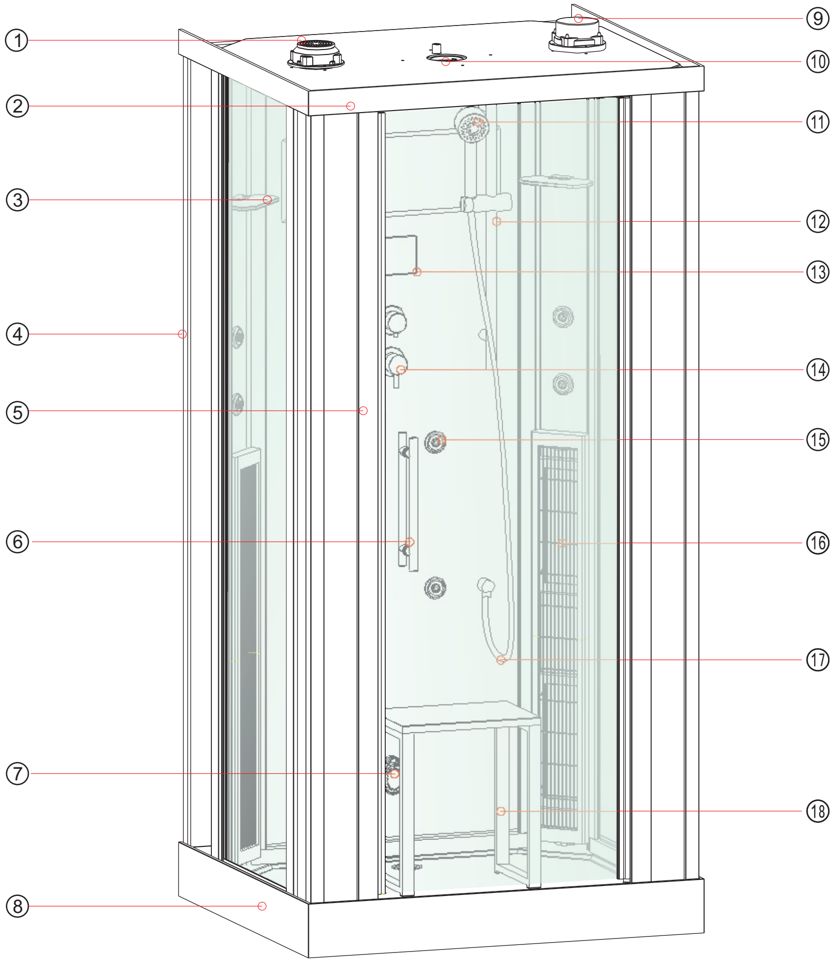

序号	物料名称	数量	序号	物料名称	数量
①	排气扇	1	⑩	顶花洒	1
②	顶盖	1	⑪	活动花洒	1
③	置物架	2	⑫	花洒挂架	1
④	后立柱	2	⑬	控制面板	1
⑤	前立柱	2	⑭	小花洒喷头	4
⑥	门拉手	1	⑮	单把	1
⑦	蒸汽药盒	1	⑯	花洒座	1
⑧	底盆	1	⑰	花洒软管	1
⑨	喇叭	1	⑱	凳子	1

使用说明

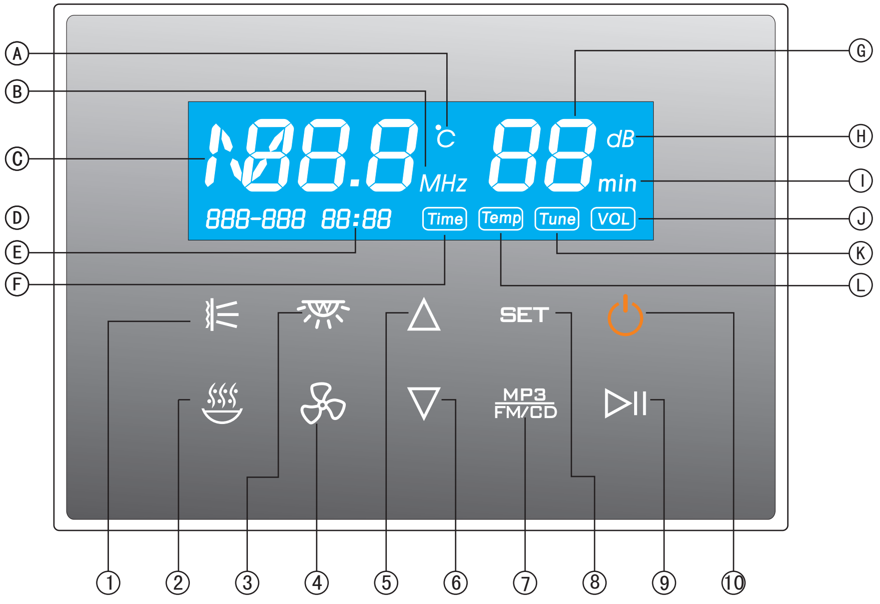

触摸键区

- ① 光波键
- ② 蒸汽开关
- ③ 顶灯
- ④ 风扇功能键
- ⑤ 上调按键
- ⑥ 下调按键
- ⑦ MP3/CD/收音按键
- ⑧ 菜单/设置
- ⑨ MP3播放/暂停键
- ⑩ 电源开关按键

视窗区

- Ⓐ 温度指示
- Ⓑ 收音频率指示
- Ⓒ MP3工作，温度，频率显示
- Ⓓ MP3总曲目及当前播放曲目
- Ⓔ MP3单曲时间及已播时间
- Ⓕ 时间设定
- Ⓖ 音量，时间值显示
- Ⓗ 音量指示
- Ⓘ 时间指示
- Ⓙ 音量设定
- Ⓚ FM调频及MP3曲目设定
- Ⓛ 上调按键

安装示意图

步骤二

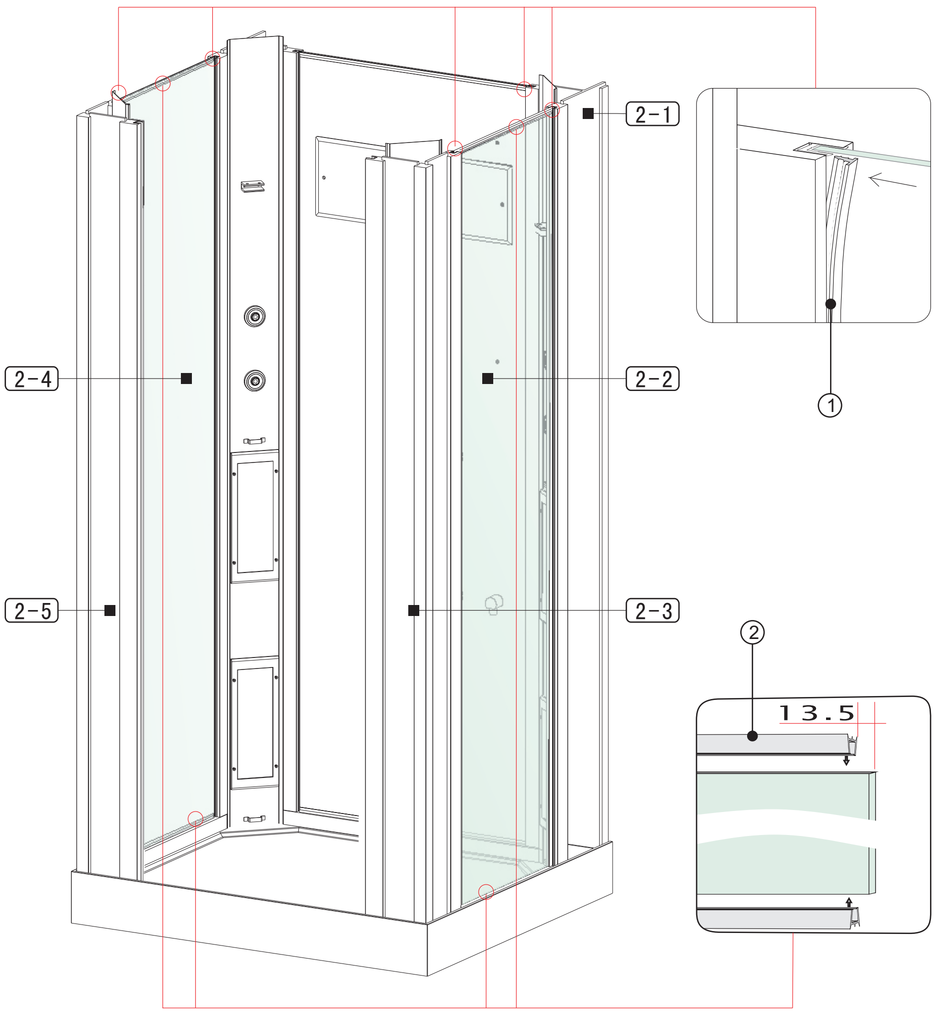

序号	物料清单
①	胶条BF005-06

序号	物料清单
②	胶条RL001-3.4

电路图

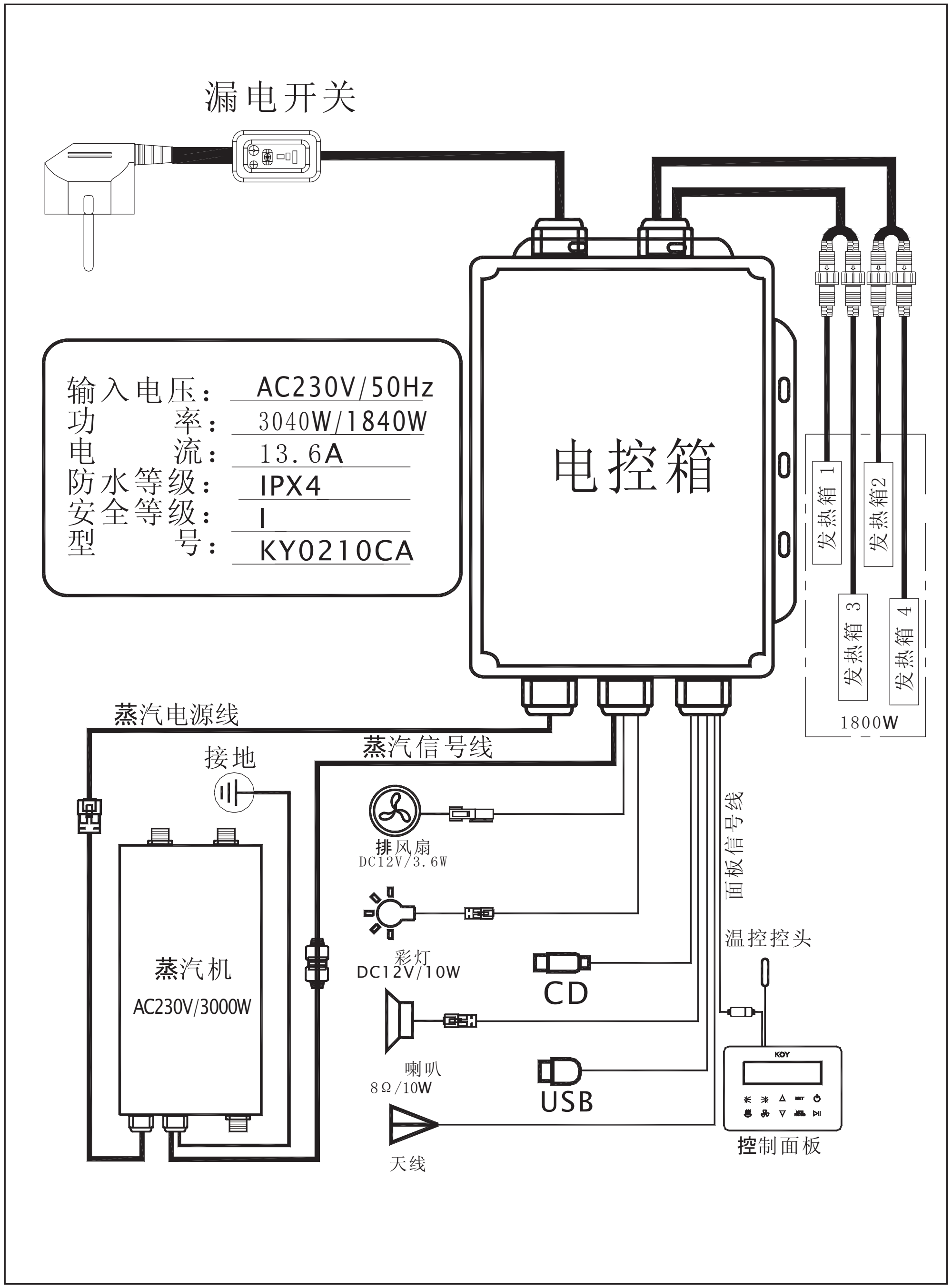

安装示意图

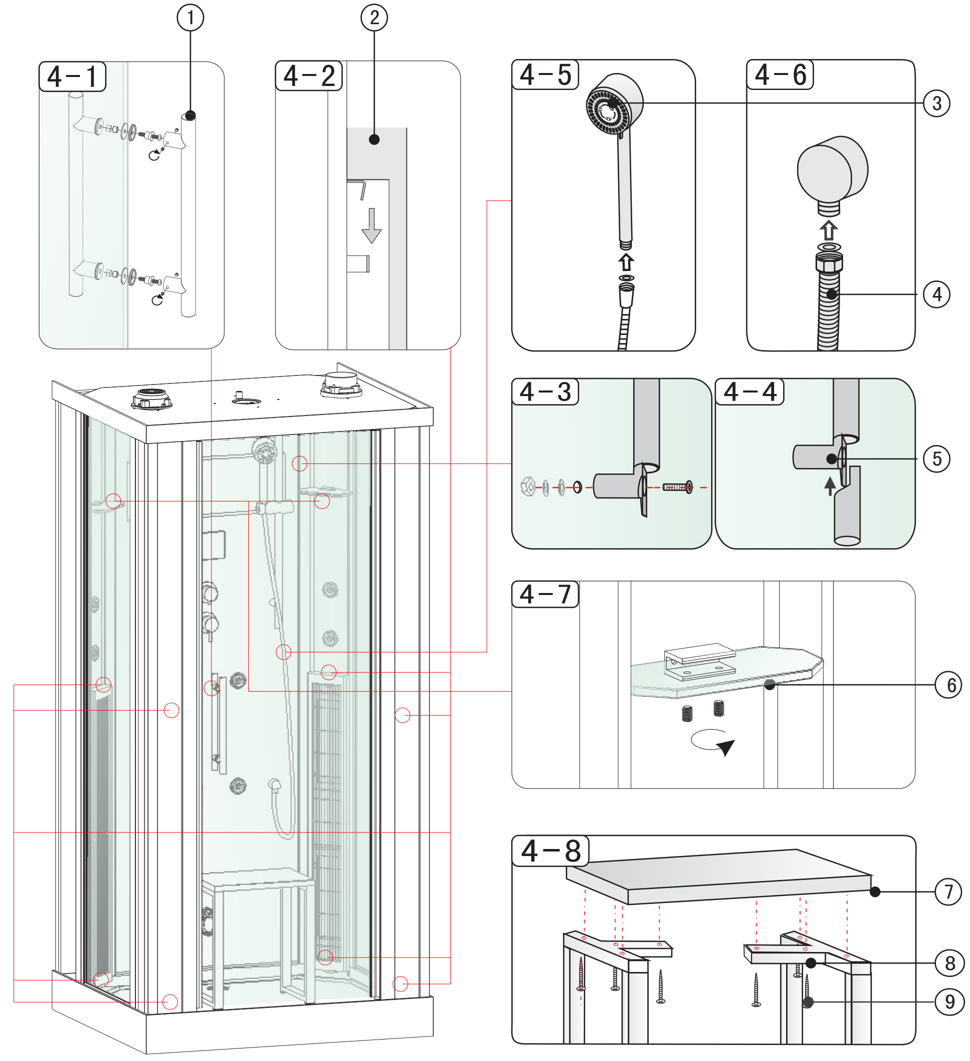

序号	物料清单	序号	物料清单
①	门拉手	⑥	2#置物架玻璃
②	发热箱护栏	⑦	竹子凳板
③	活动花洒	⑧	不锈钢凳架
④	花洒软管	⑨	十字槽沉头自攻螺钉ST4*35
⑤	花洒挂架		

技术参数/水路安装图

技术参数

产品型号	额定电压	额定频率	蒸汽/光波功率	外形尺寸
K051	230V	50Hz/60Hz	3Kw/1.8Kw	1000*900*2150

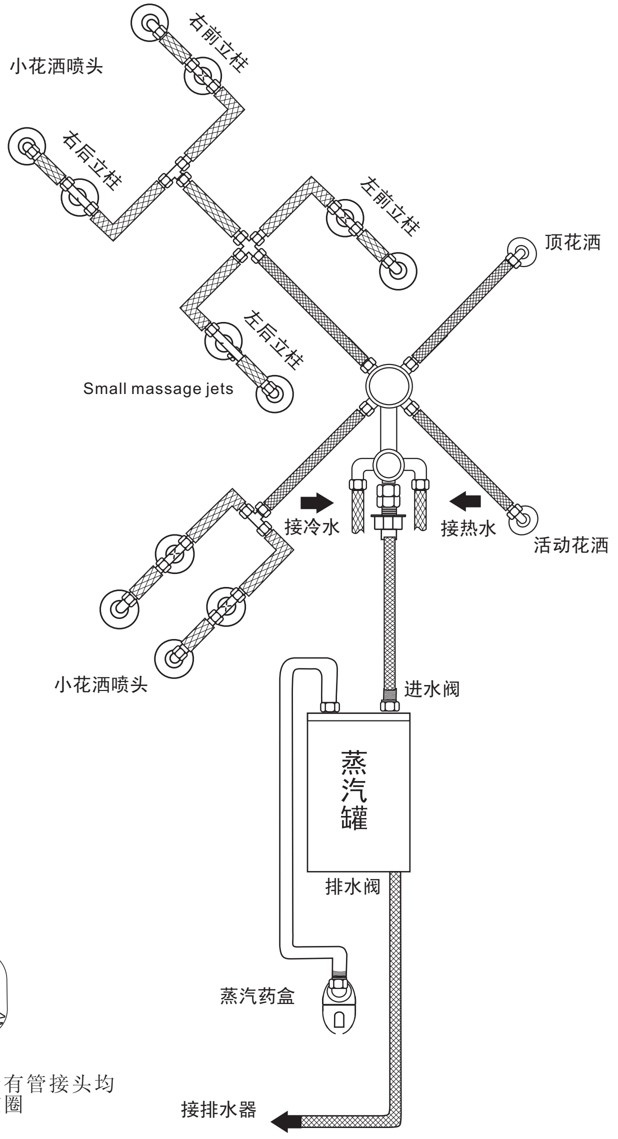

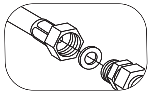

注意：所有管接头均
加密封胶圈

KOY 科爽

水电安装图

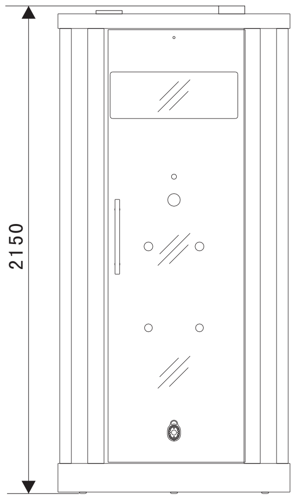

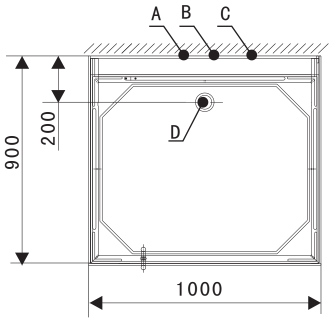

平面尺寸图

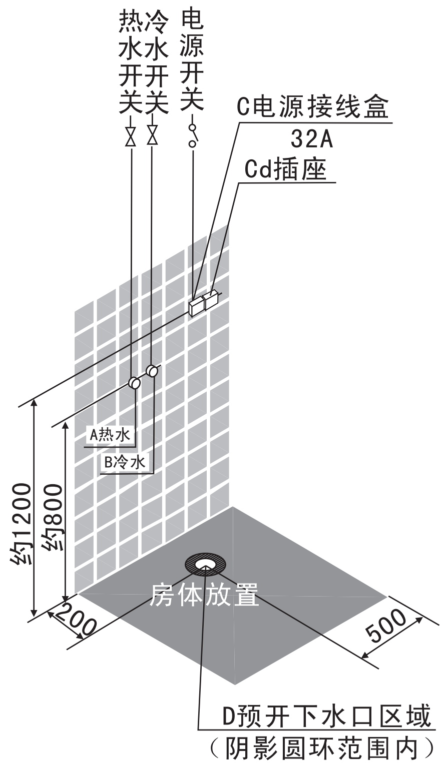

立体安装尺寸图

A.热水：G1/2镀锌管，离地高度800mm。

B.冷水：G1/2镀锌管，离地高度800mm。

C.电源：230V/50Hz，单相三线制，负载能力不低于32A，离地高1200mm。

D.排水：地下排水孔应位于以图中所示的底盆排水孔为中心、半径为100～200mm的圆环阴影范围内。（地下排水孔尺寸为Φ60）

注　意:（1）启动蒸汽开关时，一定要保证冷水供应正常，否则容易发生干烧，损坏蒸汽发生器。

（2）电源、水源应有独立开关控制，控制开关应设在便于安装和操作的位置。

（3）使用完毕，必须关闭电源、水源。

安装示意图

步骤三

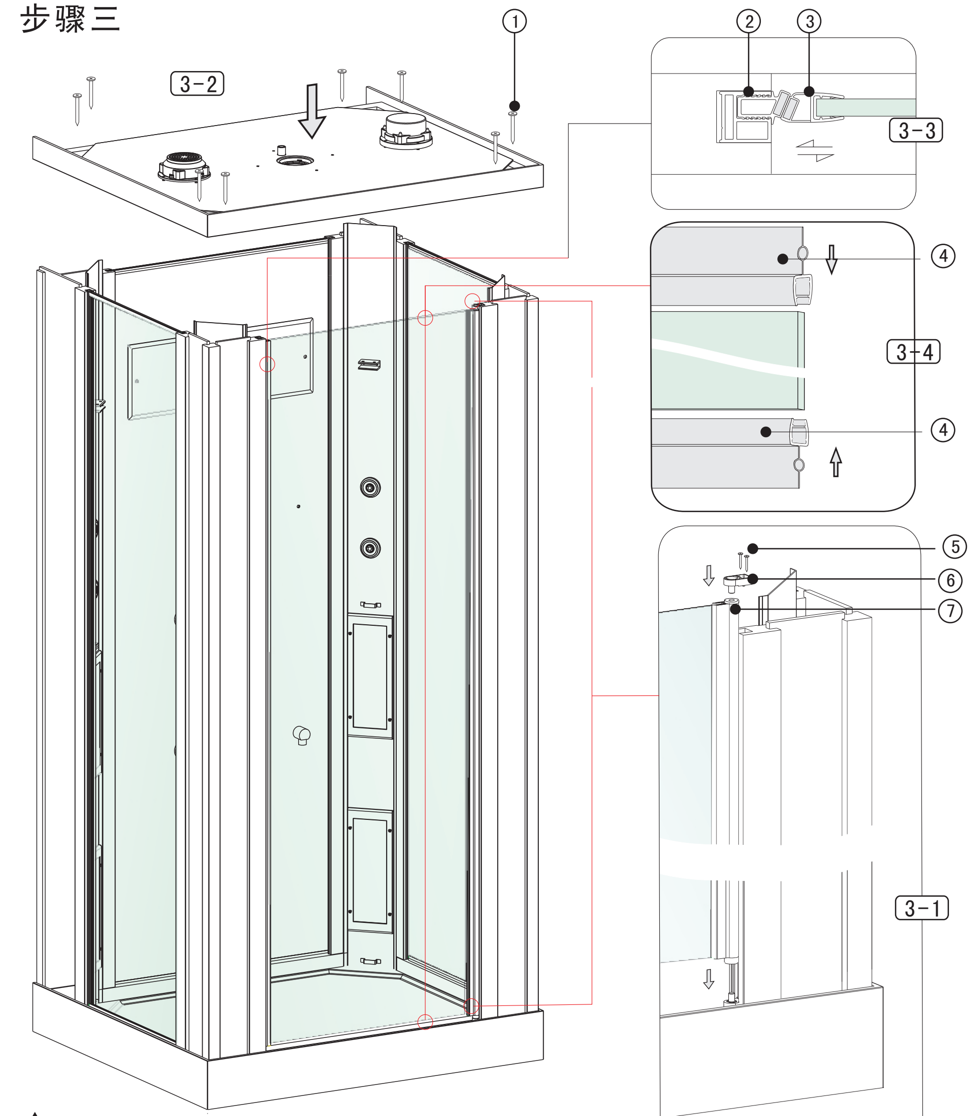

注意：在3-2中，可以通过调节物料③与活动门玻璃之间的间隔，使磁条之间达到最佳密封状态。

序号	物料清单	序号	物料清单
①	十字槽盘头自攻螺钉ST5*60	⑤	活动门
②	磁条LC001-7.5	⑥	转轴座
③	磁条BC002-06	⑦	十字槽盘头自攻螺钉ST4*18
④	胶条BF0010-06-18.8		

KOY 科爽

使用说明

一、单把操作说明

A.混水阀的使用方法：

将(详见图一)中的混水阀把手向上提起后：

顺时针方向旋转，接通热水。

逆时针方向旋转，接通冷水。

适当控制把手的左、右角度（中间为冷热水均匀位置），

让冷、热水适当混合，即可得到您所需的水温。

图一分水阀和混水阀

b.分水阀的使用方法：

将(图一)中的分水阀手轮旋转到需要的功能档位，并提起混水阀把手，即可接通相应水路见（详见图二）.

当您需要用顶花洒淋浴时：将分水阀手轮旋至 档位，提起混水阀把手，即可享受顶花洒淋浴， 压下混水阀把手，关闭顶花洒淋浴。

当您需要用活动花洒淋浴时：将分水阀手轮旋至档位，提起混水阀把手，即可享受活动花洒淋浴压下混水阀把手，关闭活动花洒淋浴。

当您需要用小花洒喷淋时：将分水阀手轮旋至 档位，提起混水阀把手可享受小花洒喷淋,压下混水阀把手，关闭小花洒喷淋。

当您需要用立体喷淋时：将分水阀手轮旋至 档位，提起混水阀把手可享全方位立体喷淋,压下混水阀把手，关闭立体喷淋。

注：立体喷淋是将立柱上的小花洒喷头及顶喷同时开启，水压不足时可能为影响喷淋效果。

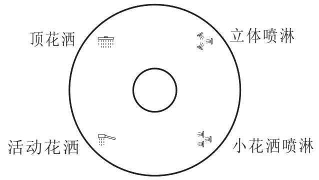

图二龙头面板图案

二、蒸汽药盒的使用方法：

直接用手将“蒸汽药盒盖”打开，放入香料或中草药后(详见图3)，盖好药盒顶盖,启动蒸汽系统，香味即可随蒸汽飘出。当关闭蒸汽系统后要把药盒里蒸汽时残留在药盒里的水放净。

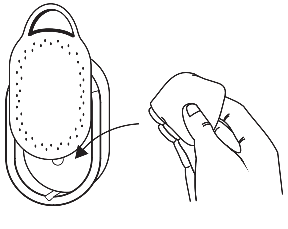

图三 蒸汽药盒

三、花洒的使用方法：

旋转花洒上的手柄，可以有两种出水方式选择。（图4）

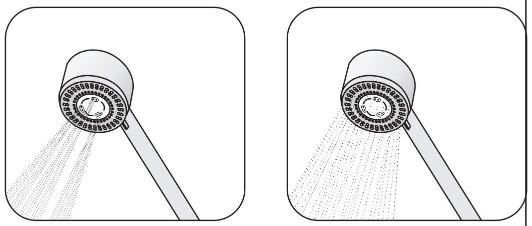

图四 花洒出水方式

安装示意图

步骤一

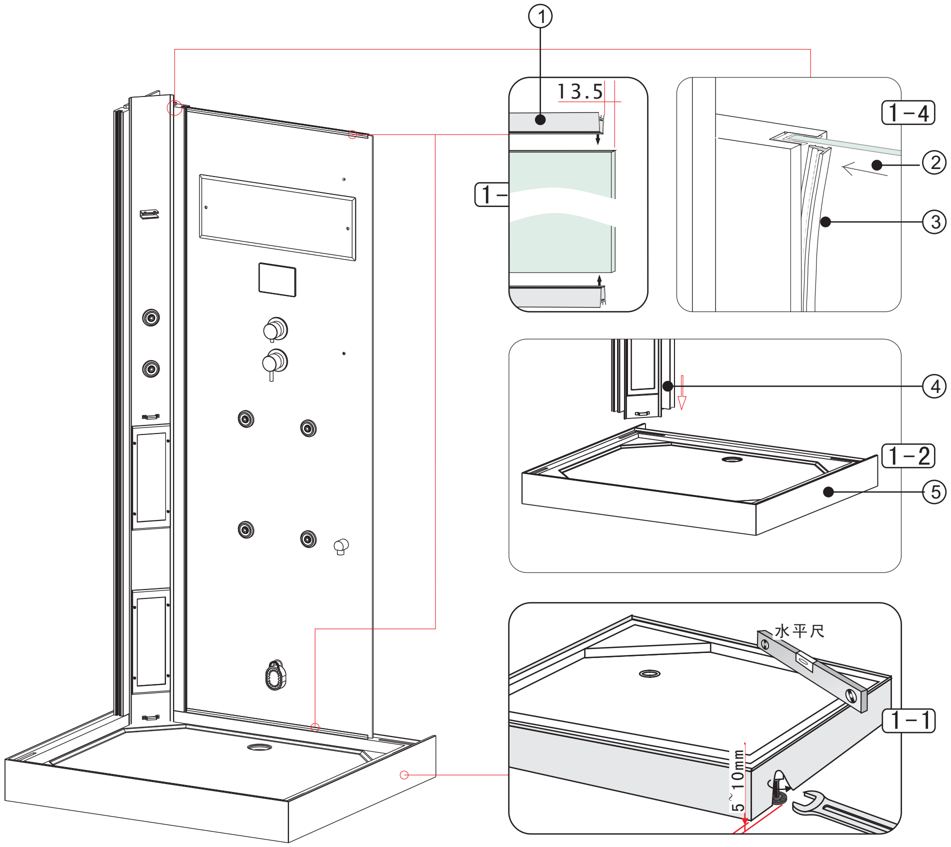

注意：在1-1中，调节调整脚，使底盘边离地面高度为5-10MM，并调至底盘处于水平状态。

序号	物料清单	序号	物料清单
①	胶条BF005-06	④	后立柱
②	胶条RL001-3.4	⑤	底盆
③	背板玻璃		

使用说明

一.功能说明

1.光波功能　　2.蒸汽功能　　3.风扇功能
4.时间、温度调节功能　　5.彩灯功能　　6.收音/MP3/CD功能

二.操作说明

1.开/关机
开机：在通电情况下触摸面板的任何键即可以开机。
关机：在开机状态下长触摸电源键约2秒关机。

以下操作需在开机状态下才有效
2.光波功能：
触摸面板的光波键 启动光波功能，再次触摸光波键 则关闭光波功能，当房内温度达到设定温度时系统自动光闭光波管

3.蒸汽功能
触摸面板的蒸汽按键 启动蒸汽功能,再次触摸按键 则关闭蒸汽功能，当房内温度达到设定温度时系统自动关闭蒸汽机，当温度降至小于设定温度3℃时系统则再次自动开启蒸汽机。
注：系统设置为光波与蒸汽不能同时开启，同时间段只能开启一种功能，但光波与蒸汽功能之间可以直接切换。

4.风扇功能
触摸面板的风扇按键启动风扇功能,再触摸按键则关闭风扇功能.

5.时间/温度调节功能
触摸 SET 键一次视窗区图标 Time 闪动，此时触摸△或▽对时间进行增减设定调节，时间设定范围10~99分钟；再次触摸 SET 键至视窗区图标 Temp 闪，此时触摸△或▽进行温度增减设定，温度设定范围35~60℃.

6.FM/CD/MP3功能

6.1　FM/CD/MP3播放：
依次触摸 MP3 FM/CD 键分别为FM播放,CD播放,MP3播放,退出音频功能间循环；在CD或MP3播放时触摸键 ▷II 可在播放及暂定功能之间切换.

6.2 FM调频/CD,MP3选曲/音量:
FM调频:当进入收音功能时,系统默认播放上次关闭系统时所收听的频段，此时触摸 SET 键至视窗区图标 Tune 闪，再触摸△或▽键，每次进行步进0.1MHz增加或减少频段调节,长触摸△或▽键2秒系统自动搜台.收音的频率范围为：87.5-108MHz。
CD,MP3选曲：在CD或MP3工作时，触摸 SET 键至视窗区图标 Tune 闪,再触摸△或▽键执行上一曲或下一曲播放.
音量调节：在播放FM/CD/MP3时触摸 SET 键至视窗区图标 VOL 闪，再触摸△或▽键进行音量增减调节.音量默认为12dB,音量最大为16dB(注:音量的dB不是音频响度的真实分贝值,而是表示音量等级)。
当设置某个功能时,相对应功能的单位才显示,否则不显示,如音量单位dB只有在调节音量时才显示,收音机打开,则显示收音频率单位MHz,打开的是MP3或CD，则视窗显示图标 MP3 或 cd

7.彩灯功能
依次触摸 键彩灯分别亮红光，绿光，蓝光，白光，关闭之间循环。

8 臭氧功能(选配）：关机后系统自动开启臭氧功能，工作15分钟后关闭。对房体进行消毒

9.本系统具有智能自检功能，如有问题会将错误代码显示在视窗上。
E1：温控探头问题；　　E2：蒸汽机缺水

目 录

尊敬的用户：

欢迎您选用本公司生产的K05系列光波蒸汽房产品，为了有效的安装和使用本产品，请在安装和使用该产品之前，请您认真阅读安装使用说明书，并妥善保管。

本公司不断致力于改善产品质量，紧跟时代步伐，产品不断推陈出新。产品如有改进，与本说明书所载有些不同之处，恕不另行通知，敬请谅解。

外观示意图 1
安装步骤示意图 2-5
技术参数/水路示意图 6
水电安装图 7
电路图 8
使用说明 10-11
重要预防措施 12
维护保养/故障排除 13

维护保养/故障排除

维 护 保 养

1、请保持底盆清洁，避免头发及杂物堵塞排水管道。底盆表面产生水垢，可用湿软布沾少量牙膏擦除。

2、请勿使用酸性、强碱性洗涤剂和有机溶剂（如酒精、天那水、氨水、丙酮等）擦洗产品表面（包括竹子木板、复合板、塑料件、铝材、电镀件、喷涂件等零部件表面）。建议使用中性洗洁精等进行清洁。

3、电镀件应用绒布轻擦，切勿用粗糙布擦拭。

4、当墙板或立柱上粘有异物时，可用软布加清洁剂擦洗。切勿使用刀片或金属刷，以免刮花产品。

5、当表面轻度擦伤、划伤或香烟灼伤时，可用1200号水砂纸打磨，然后用2000号水砂纸加水细磨，最后用抛光剂（无抛光剂时可用牙膏代替）和软布抛光。

故 障 排 除

现象	原因	解决方法
无电源	1、电源插头未插牢. 2、漏电开关跳闸. 3、熔断器断.	1、插牢电源插头. 2、重新接通漏电开关. 3、更换熔断器.
无蒸汽	1、蒸汽发生器缺水. 2、超温保护器坏. 3、蒸汽发生器电热管.	1、检查进水电磁阀. 2、更换超温保护器. 3、更换电热管.
底盘积水	排水口堵塞	清理排水器
水管漏水	1、密封圈不良. 2、接口粘接不良. 3、水管破裂.	1、更换密封圈. 2、重新粘接接口. 3、更换水管.
顶灯不亮	1、连线未接好. 2、灯管坏.	1、接通连线. 2、更换灯管.
光波管不亮	光波管坏	更换光波管